Dreibaum

mit Höhensicherungsgerät und Rettungshubeinrichtung HRA

AUFBAU UND FUNKTION

Die Dreibäume wurden speziell für den mobilen Einsatz mit dem Höhensicherungsgerät und Rettungshubeinrichtung Typ HRA entwickelt. Sie lassen sich leicht aufbauen und sind im Einsatzfall innerhalb von 2 Minuten auf- und abgebaut. Dabei sind die einzeln verstellbaren Füße von Vorteil, um Bodenunebenheiten auszugleichen.

Ihre maximale Arbeitshöhe beträgt 2,26 m (Typ DB-A1), die der kurzen Ausführung 1,65 m (DB A1 Kurz). Damit sind sie für fast jeden Einsatzzweck geeignet.

Der Dreibaum hat eine maximale Tragkraft von 1.100 kg. Wenn mit dem Dreibaum zusätzlich zum Personenschutz Lasten gehoben werden müssen, können die Dreibäume mit einer Lastenwinde ausgestattet werden. Außerdem ist ein Rollendreibaum erhältlich.

EINSATZGEBIETE

- Wasser- und Abwasserbetriebe
- Tiefbaubetriebe
- Energieversorger
- Kanal- und Rohrbauunternehmen

VORTEILE

- Hohe Sicherheit, Tragkraft max. 2 Personen bzw. 1.100 kg
- Stoßkraft beim Auffangen unter 3 kN
- Höhenverstellbar von 1,54- 2,46 m
- Leichte Aluminiumausführung, nur 19 kg Eigengewicht
- Einzeln verstellbare Beine, um Bodenunebenheiten auszugleichen
- Stabile Konstruktion, Aufstelldurchmesser von 1,06 - 1,87 m
- Korrosionsbeständig durch Beschichtung
- Schneller Auf- und Abbau
- Schnelle Rettung mit Höhensicherungsgerät (HRA) und Rettungshubeinrichtung durch nur eine Person
- Einsetzbar mit allen HRA- Rettungsgeräten von 12 bis 42 m Seillänge
- Hohe Qualität und Zuverlässigkeit

ZULASSUNGEN

Alle Dreibäume sind als Anschlageinrichtung für PSAgA nach EN795: 2012 / Klasse B geprüft + CENTS 16145:2013

TECHNISCHE DATEN

Dreibaum aus Aluminium DB-A1 max. Tragkraft 2 Personen	1100 kg
Gewicht Dreibaum mit HRA 18, Umlenkrolle und Halteblech	ca. 34 kg
Gewicht kompakt Dreibaum DB-A1 kurz mit HRA 12, Umlenkrolle und Halteblech	ca. 27 kg
Gewicht Dreibaum	19 kg
Gewicht Dreibaum kompakt	16 kg
Gewicht HRA 18 (18m Seil)	11,5 kg
Gewicht HRA 12 (12m Seil)	7 kg
Zubehör:	
Lastwinde bis 300 kg	7 kg
Halteblech für Lastwinde	1 kg

Maße	**Dreibaum**	**Kompakt-Dreibaum**
Max. Höhe (Spitze/A):	2,46 m	1,85 m
Max. Höhe (Öse/B):	2,26 m	1,65 m
Min. Höhe (Spitze/A):	1,54 m	1,18 m
Min. Höhe (Öse/B):	1,34 m	0,98 m
Max. Aufstelldurchmesser (D):	1,87 m	1,25 m
Min. Aufstelldurchmesser (D):	1,06 m	0,99 m
Transporthöhe:	1,60 m	1,25 m

BESTELLANGABEN

Komplettgeräte:	**Art.-Nr.:**
Dreibaum aus Aluminium DB-A1 nach DIN 23236 bzw. DIN-EN 360 mit Rettungshubeinrichtung, Absturzsicherungsgerät und 18 m Stahlseil	0053-000
Kompakt-Dreibaum DB-A1 kurz aus Aluminium DB-A nach DIN 23236 bzw. DIN-EN 360 mit Rettungshubeinrichtung, Absturzsicherungsgerät und 12 m Stahlseil	0053-001

Zubehör:

Lastenwinde für Dreibaum mit 20 m Stahlseil, maximale Nennlast 300 kg inklusive Schnellwechselhalterung	0053-004
Schnellwechselhalterung für Lastwinde	0053-016
Ersatz-Verriegelungsknopf (Steckbolzen für Dreibaum)	0053-008
Ersatz-Umlenkrolle mit Karabinerhaken	0053-010
Tragetasche für Dreibaum	0053-049
Neuer Sicherheitsauffanggurt - Auffang-, Einstieg- und Rettungsgurt mit Rückenpolster nach DIN EN 361:2002	0053-059
Personen- und Lastwinde für Dreibaum zum Heben und Senken von Personen und Lasten	0053-085

Weitere Geräte und Zubehör auf Anfrage.

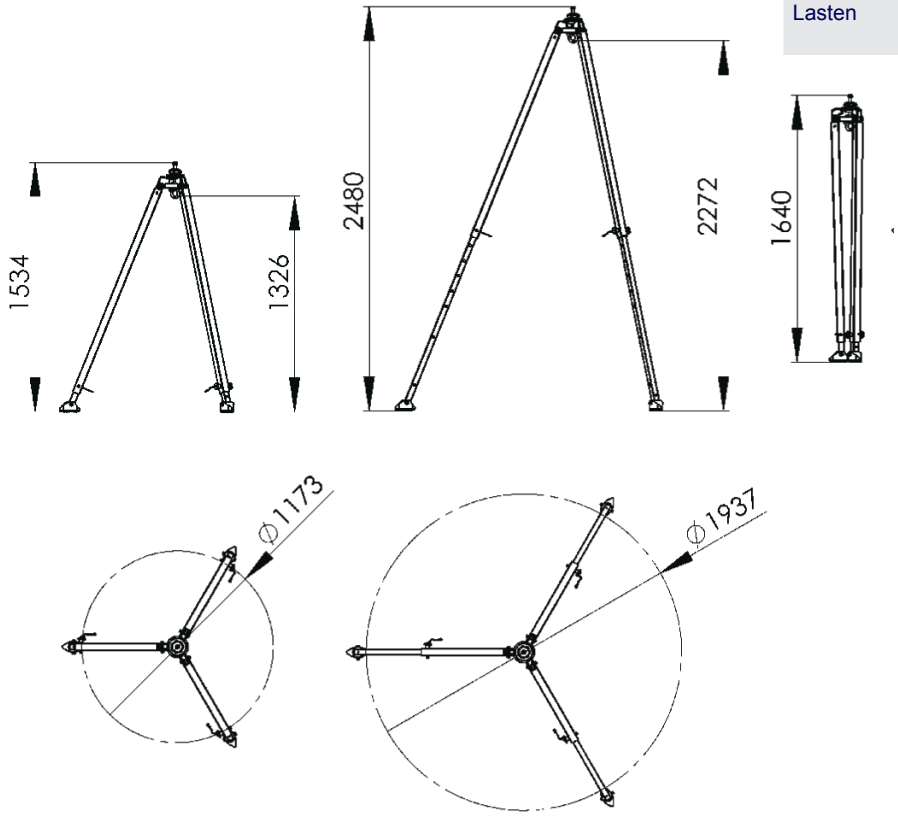

Zeichnungen nicht maßstabsgetreu.

Technische Änderungen vorbehalten!

GFU GmbH THAERSTRASSE 14 14469 POTSDAM T 0331/504909 info@gfu-potsdam.de www.gfu-potsdam.de